MR-250R

ホームページアドレス　http://www.kato-works.co.jp

●本機は、新規開発車両証明制度による適合証明書「基本通行条件　重量：B」の交付を受けていますが、実際の通行条件は、運行経路ごとの道路管理者の算定結果によって付与されます。

●MR-250Rはラフターの愛称でクレーン型式名はKRM-25H-IIです。　●本車両は最低速度（50km/h）の定めのある「高速自動車国道」を走行することはできません。　●道路の運行には、大型特殊免許が必要です。　●本カタログの写真ならびに装備は、改良などによりお届けいたします製品と異なる場合があります。また、仕様は予告なく変更することがありますのであらかじめご了承ください。　●ボディカラーおよび内装色は撮影や印刷インクの関係で実際の色と異なって見えることがあります。　●本機の使用にあたっての注意事項は、取扱説明書の内容をよく読んで正しくお使いください。

■お問い合わせは…

KATO　株式会社 加藤製作所
本　社／〒140-0011 東京都品川区東大井1丁目9番37号
☎03（3458）1111番（大代表）

ISO 9001 BUREAU VERITAS Certification　UKAS
品質保証の国際規格「ISO 9001」の認証を取得しています。

C02531
12.2008-5000(AT)1

KATO

CITYRANGE®

MR-250R

PREMIUM

Roughter

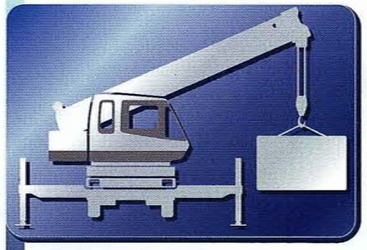

作業性

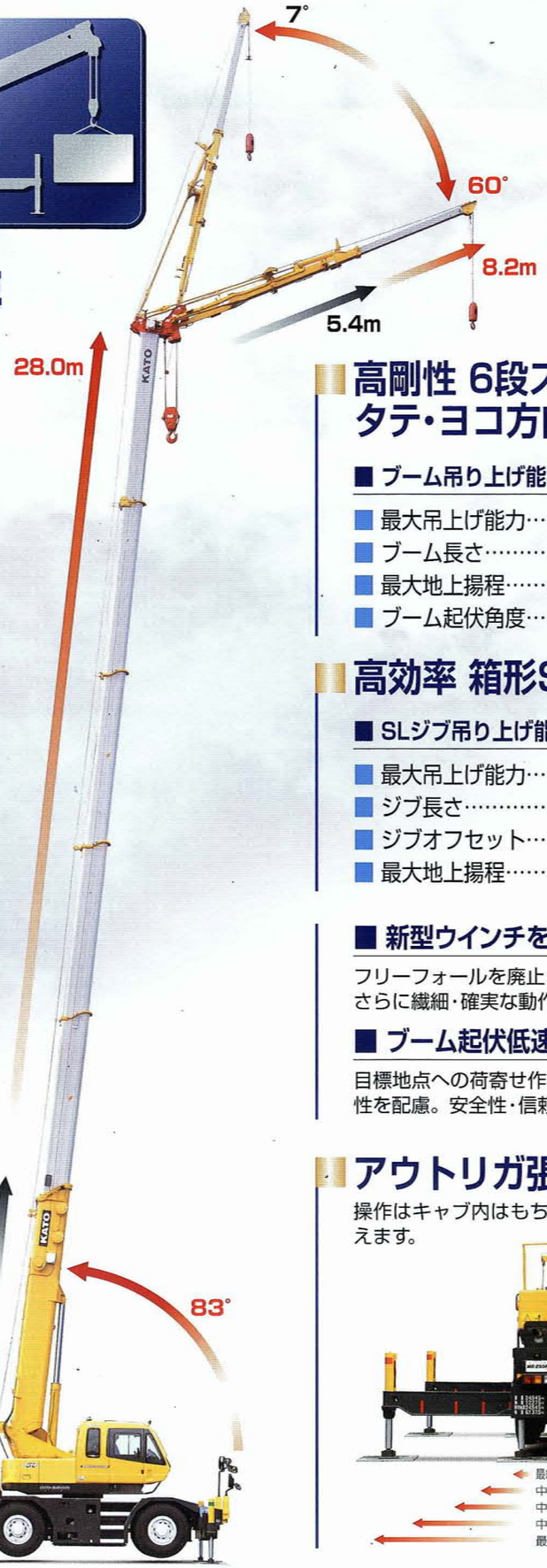

■ 旋回後端半径
……2.43m
(スライドシーブ)

高剛性 6段スーパーブーム タテ・ヨコ方向のたわみが少ない。

■ ブーム吊り上げ能力 SUPERBOOM

- 最大吊上げ能力……25t×2.8m
- ブーム長さ……6.7~28m
- 最大地上揚程……29.0m(ブーム)
- ブーム起伏角度……−10°~83°

高効率 箱形SLジブを採用。

■ SLジブ吊り上げ能力 SUPER LIFTING

- 最大吊上げ能力……3.0t×74°
- ジブ長さ……5.4~8.2m
- ジブオフセット……7°~60°
- 最大地上揚程……37.3m(SLジブ)

■ 新型ウインチを搭載。

フリーフォールを廃止し、高速巻下げ機能を追加。
さらに繊細・確実な動作が可能となります。

■ ブーム起伏低速モードの採用。

目標地点への荷寄せ作業等に、より細やかに丁寧な作業性を配慮。安全性・信頼性もさらにUP!

アウトリガ張出幅5段階設定。

操作はキャブ内はもちろんのこと、車外からも簡単に行えます。

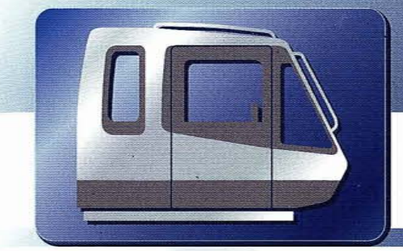

キャビン

新型ACS®コンピュロード搭載

最新のタッチパネル式カラーディスプレイで簡単操作。

- ■フック移動距離が表示され多彩なコンディションに対応できます。
- ■作業範囲制限機能が数値でも設定できます。

旋回自動停止機構搭載

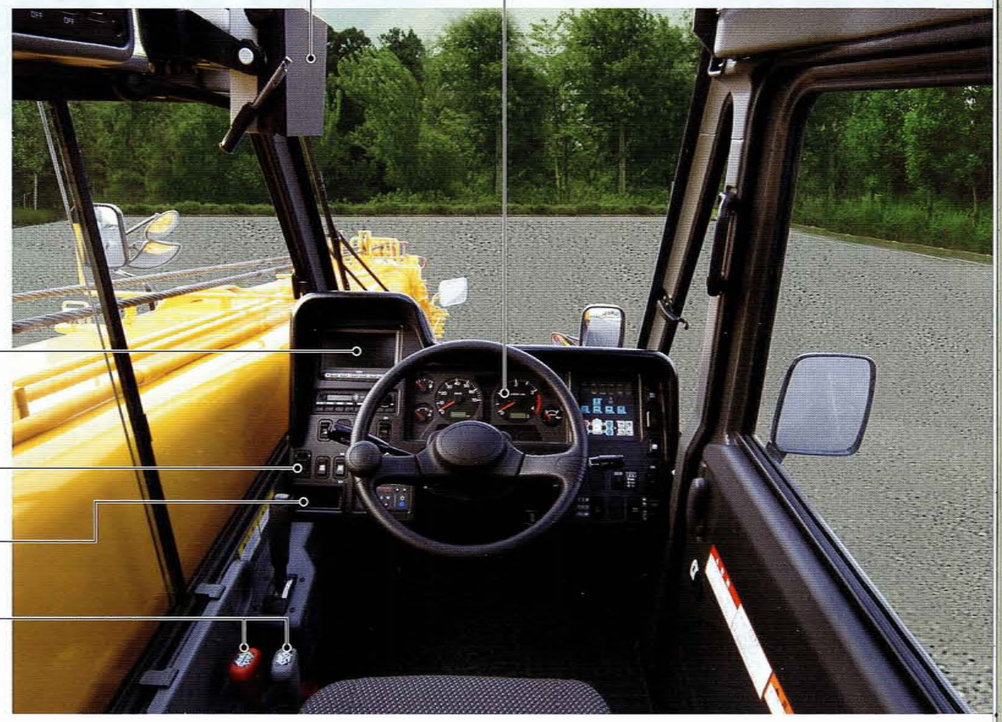

油圧パイロット式操作レバーの採用

操作力を軽減し、作業効率もUP!
他社方式のレバー配置に変更も可能。

■全体図

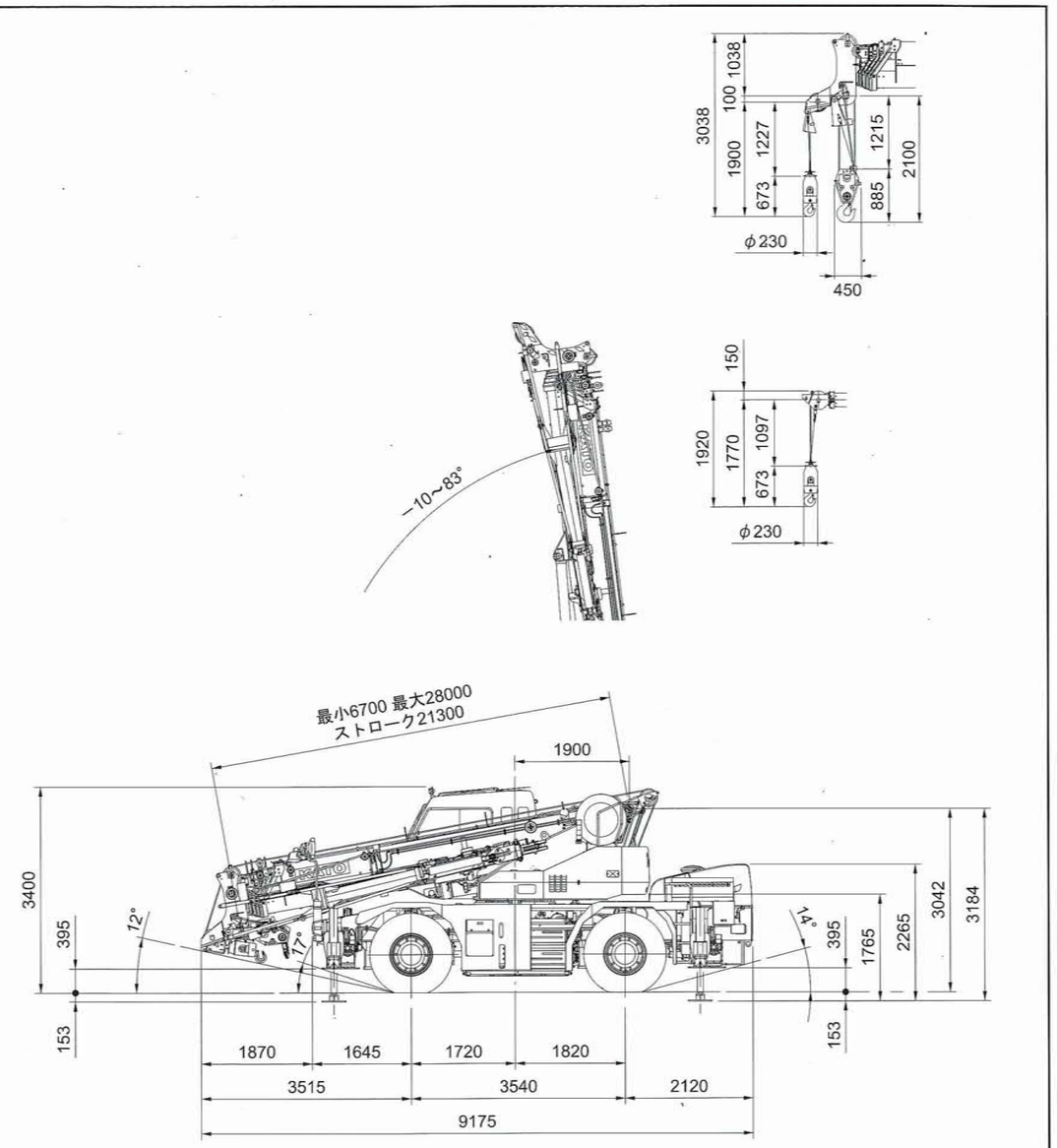

ランプブレークオーバーアングル: 20°
サスペンションロック時全高より: −40mm
(サスペンションシリンダ最縮小)

縮尺: $\frac{1}{100}$ 単位 (mm)

※本カタログに記載されております性能ならびに仕様は、改良などによりお届けいたします製品と異なる場合がありますので、あらかじめご了承ください。

お問い合わせは…

KATO 株式会社 加藤製作所

本 社／〒140-0011 東京都品川区東大井1丁目9番37号
☎ 03 (3458) 1111番 (大代表)
ホームページアドレス http://www.kato-works.co.jp

C02541
10.2008-5000 (TI) 1

ISO 9001 BUREAU VERITAS Certification
品質保証の国際規格「ISO 9001」の認証を取得しています。

KATO

CITYRANGE SUPERBOOM MR-250R

KRM-25H-II型 (SLジブ)

PREMIUM Roughter

【主要諸元】

■クレーン部

名称		25ton吊りラフテレーンクレーン
型式		KRM-25H-II

●クレーン性能

最大定格総荷重	6.7 mブーム	25,000kg×2.8m (7本掛)
	10.96 mブーム	12,000kg×6.0m (4本掛)
	15.22 mブーム	12,000kg×5.5m (4本掛)
	21.61 mブーム	8,000kg×7.0m (4本掛)
	28.0 mブーム	7,000kg×6.0m (4本掛)
	5.4 mジブ	3,000kg×74° (1本掛)
	8.2 mジブ	2,000kg×77° (1本掛)
	ルースタシーブ	4,000kg (1本掛)
ブーム長さ		6.7m ～ 28.0m
ジブ長さ		5.4m ～ 8.2m
最大地上揚程		29.0m (ブーム)
		37.3m (ジブ)
巻上ロープ速度	主巻	115m / min (4層目)
	補巻	115m / min (4層目)
高速巻下げロープ速度	主巻	154m / min (4層目) 無負荷にて参考値
	補巻	
巻上フック速度	主フック	(ロープ掛数 7) 16.4m / min (4層目)
	補フック	(ロープ掛数 1) 115.0m / min (4層目)
ブーム起伏範囲		−10°～ 83°
ブーム上げ時間		38s/−10°～ 83°
ブーム伸長速度		21.3m / 67s
旋回速度		2.6min^{-1}
旋回後端半径		2,430mm (スライドシーブブラケット)
		2,230mm (カウンタウェイト)

●上部旋回体の装置および構造

ブーム形式		箱型6段油圧伸縮式 (2・3段同時、4・5・6段同時)
ジブ形式		2段油圧伸縮式 油圧無段階傾斜式 (オフセット7°～ 60°)
ブーム伸縮装置		油圧シリンダ (2本) およびワイヤロープ併用
ブーム起伏装置		油圧シリンダ直押式、圧力補償付流量調整弁付
巻上装置		シングルウインチ2基、 油圧モータ駆動・遊星歯車減速機付 (ネガティブブレーキ内蔵)、 高低速切換え式、圧力補償付流量調整弁付
旋回装置		油圧モータ駆動・遊星歯車減速機付 (ネガティブブレーキ内蔵)、 フリー・ロック切換式
旋回サークル		ボールベアリング式
アウトリガ装置	形式	全油圧H型 (フロート、バーチカルシリンダ一体型)
	張出幅	6,000mm (最大張出)
		5,200mm (中間張出)
		4,400mm (中間張出)
		3,400mm (中間張出)
		2,090mm (最縮小張出)
ワイヤロープ	主巻	難自転性ワイヤロープ φ16 × 160m
	補巻	難自転性ワイヤロープ φ16 × 80m

●油圧装置

油圧ポンプ		2連可変プランジャ型、ギヤ+プランジャ型
油圧モータ	巻上用	アキシャルプランジャ型
	旋回用	アキシャルプランジャ型
コントロールバルブ		マルチブル自動復元式 (圧力補償付流量調整弁付)
シリンダー		ダブルアクティング式
オイルリザーバ容量		440L

●安全装置

ACS (過負荷防止装置・音声警報装置付)、旋回自動停止装置、ブーム起伏緩停止装置、
ブーム伸長緩停止装置、作業範囲制限装置、アウトリガ張出幅自動検出装置、
ブーム起伏自然降下防止装置、ブーム伸縮自然降下防止装置、
ジブ起伏自然降下防止装置、ジブ伸縮自然降下防止装置、過巻防止装置、
ドラムロック装置 (補巻)、ドラムホールド安全装置、自動ブレーキ装置、
乱巻防止装置、谷底安全弁、アウトリガロック装置、旋回ロック装置、旋回警告灯、
作動油オーバーヒート警報装置、作動油フィルタ目づまり警報装置、
玉掛けロープはずれ止め

●標準装置

除湿機能付エアコン、作業灯 (ブーム、テーブル、キャブ)、
ドラム回転指示装置

●キャブ装備

液封式キャブマウント、チルト/テレスコピックハンドル、
フルアジャスタブル・サスペンションシート (ヘッドレスト・アームレストだ)、
パワーウインドウ (閉め忘れ防止スイッチ付)、ホット&クールボックス、
開穴付フロント&ルーフワイパー (ウオッシャー付)、ランチテーブル、
時計付AM/FMラジオ、シガーライター、ステップランプ、消火器、フロアマット

●オプション装置

ウインチ確認カメラ、テレビ放送受信装置、拡声器、
ACS外部表示装置、ドアバイザ、風速計、外部音声警報装置

■キャリア部

●走行性能

最高速度		49km / h
登坂能力		0.60 (tanθ)
最小回転半径		8.3m (2輪操向)
		5.0m (4輪操向)

●エンジン

エンジン名称		三菱6M60−TLE3A (インタークーラターボ付) (平成18年ディーゼル特殊自動車排出ガス規制適合)
エンジン形式		水冷4サイクル直列6気筒 直接噴射式ディーゼルエンジン
総排気量		7.545L
最大出力		200kW / 2,600 min^{-1}
最大トルク		785N·m / 1,400 min^{-1}

●下部走行体の装置および構造

走行駆動形式		2輪駆動 (4×2)・4輪駆動 (4×4) 切換式
トルクコンバータ形式		3要素 1段 (自動ロックアップクラッチ付)
変速機形式		全自動及び手動変速式
変速段数		前進4段 後退1段 (Hi / Low切換)
車軸形式	前輪	全浮動式 2段減速機付
	後輪	全浮動式 2段減速機付
懸架装置	前輪	コイルスプリング、4リンク式 (油圧ロックシリンダー付)
	後輪	コイルスプリング、4リンク式 (油圧ロックシリンダー付)
ブレーキ装置	主	2系統空気油圧複合式 4輪ディスクブレーキ
	駐車	空気式・推進軸制動内拡式
	補助	排気ブレーキ (電子制御によるトルコンロックアップ連動)、 作業用補助制動装置
ステアリング装置	形式	全油圧式パワーステアリング 逆ステアリング補正機構付
	モード	前2輪、カウンタ、クラブ、後2輪、 前後輪独立 (5モード) (リヤステ自動ロック機構付)
タイヤサイズ	前輪	385 / 95 R25 170E ROAD
	後輪	385 / 95 R25 170E ROAD
燃料タンク容量		300L
バッテリ		(12V−120AH) × 2

●安全装置

緊急用かじ取装置、後輪ステアリングロック装置、ミスシフト防止装置、
ブレーキ液漏警報装置、作業用補助制動装置、サスペンションロック装置、
オーバーラン警報装置、ラジエータ液面警報装置、電動格納サイドミラー、
後方確認カメラ、左前方確認カメラおよびカラーモニター、
エアフィルタ目づまり警報装置、ブーム右側ミラー (ヒータ付)

●標準装置

集中給脂装置、アルミ敷板

●オプション装置

電動リモコンサイドミラー、車輪止め

■寸法・重量

全長		9,175mm
全幅		2,395mm
全高		3,400mm
軸距		3,540mm
輪距	前輪	1,965mm
	後輪	1,965mm
乗車定員		1人
車両総重量	全重量	24,545kg
	前軸重	12,270kg
	後軸重	12,275kg

●KRM−25H−II型は、新規開発車両証明制度による適合証明書「基本通行条件 重量:BJ」の交付を受けていますが、実際の通行条件は、運行経路ごとの道路管理者の算定結果によって付与されます。

■運転および作業に必要な資格

注意事項

クレーンの運転	移動式クレーン運転免許
玉掛作業	玉掛技能講習
車両の運転	大型特殊自動車運転免許

- 走行時はフックを所定の位置に格納してください。
- 道路の走行には、道路法による通行の許可と道路運送車両法による保安基準の緩和が必要です。
- くい打機およびくい抜機等の建設機械として使用する場合は、労働安全衛生法による車両系建設機械運転技能講習が必要です。
- 本機の使用にあたっての注意事項は、取扱説明書をよく読んで正しくお使いください。
- 本カタログに記載されております性能ならびに仕様は、改良などによりお届けいたします製品と異なる場合があります。また、仕様は予告なく変更することがありますのであらかじめご了承ください。

53133001

■定格総荷重表

6.7m ～ 28.0m ブーム

作業半径 (m)	(6.0m) アウトリガ最大 (6.0m) 張出 (全周)					(5.2m) アウトリガ中間 (5.2m) 張出 (側方)					(4.4m) アウトリガ中間 (4.4m) 張出 (側方)					(3.4m) アウトリガ中間 (3.4m) 張出 (側方)				
	6.7m ブーム	10.96m ブーム	15.22m ブーム	21.61m ブーム	28.0m ブーム	6.7m ブーム	10.96m ブーム	15.22m ブーム	21.61m ブーム	28.0m ブーム	6.7m ブーム	10.96m ブーム	15.22m ブーム	21.61m ブーム	28.0m ブーム	6.7m ブーム	10.96m ブーム	15.22m ブーム	21.61m ブーム	28.0m ブーム
2.8	25.00*	12.00	12.00	8.00		25.00*	12.00	12.00	8.00		25.00*	12.00	12.00	8.00		25.00*	12.00	12.00	8.00	
3.0	22.00	12.00	12.00	8.00		22.00	12.00	12.00	8.00		22.00	12.00	12.00	8.00		21.50	12.00	12.00	8.00	
3.5	20.00	12.00	12.00	8.00		20.00	12.00	12.00	8.00		20.00	12.00	12.00	8.00		15.20	12.00	12.00	8.00	
4.0	17.00	12.00	12.00	8.00	7.00	17.00	12.00	12.00	8.00	7.00	17.00	12.00	12.00	8.00	7.00	11.40	11.40	11.40	8.00	7.00
4.5	15.00	12.00	12.00	8.00	7.00	15.00	12.00	12.00	8.00	7.00	15.00	12.00	12.00	8.00	7.00	9.00	9.00	9.00	8.00	7.00
5.0		12.00	12.00	8.00	7.00		12.00	12.00	8.00	7.00		12.00	12.00	8.00	7.00		7.30	7.30	8.00	7.00
5.5		12.00	12.00	8.00	7.00		12.00	12.00	8.00	7.00		9.85	9.80	8.00	7.00		6.00	6.00	6.70	6.50
6.0		12.00	11.50	8.00	7.00		11.55	11.50	8.00	7.00		8.30	8.25	8.00	7.00		5.05	5.05	5.70	5.80
6.5		11.30	10.60	8.00	6.75		9.75	9.70	8.00	6.75		7.05	7.00	7.40	6.75		4.30	4.30	4.90	5.20
7.0		10.70	9.90	8.00	6.50		8.40	8.35	8.00	6.50		6.05	6.05	6.70	6.50		3.70	3.70	4.30	4.60
8.0		8.40	8.40	7.10	5.90		6.40	6.35	7.10	5.90		4.60	4.55	5.25	5.60		2.75	2.75	3.35	3.65
9.0		6.60	6.60	6.35	5.35		5.00	5.00	5.65	5.35		3.60	3.55	4.20	4.50		2.05	2.05	2.60	2.90
10.0			5.30	5.70	4.80			4.00	4.65	4.80			2.80	3.40	3.70			1.45	2.05	2.35
11.0			4.35	5.00	4.30			3.20	3.85	4.15			2.15	2.80	3.10			0.90	1.65	1.90
12.0			3.58	4.20	3.85			2.60	3.20	3.55			1.60	2.30	2.60			0.50	1.25	1.55
13.0			2.95	3.58	3.50			2.05	2.70	3.00			1.15	1.90	2.20				0.90	1.25
14.0				3.05	3.20				2.30	2.60				1.50	1.85				0.60	0.95
15.0				2.65	2.90				1.90	2.25				1.20	1.55					0.70
16.0				2.25	2.58				1.55	1.90				0.90	1.25					
17.0				1.90	2.26				1.25	1.60				0.65	1.00					
18.0				1.60	1.95				1.00	1.35				0.45	0.80					
19.0				1.35	1.68				0.80	1.14					0.60					
20.0			[19.7m] 1.19		1.45			[19.7m] 0.68		0.94					0.45					
21.0					1.24					0.75										
22.0					1.05					0.60										
23.0					0.88					0.46										
24.0					0.74															
25.0					0.61															
26.0					0.50															
危険角度	—	—	—	—	—	—	—	—	—	27°	—	—	—	22°	39°	—	—	22°	43°	54°
標準フック	25tフック					25tフック					25tフック					25tフック				
フック質量	220kg					220kg					220kg					220kg				
巻掛本数	7*/6	4	4	4	4	7*/6	4	4	4	4	7*/6	4	4	4	4	7*/6	4	4	4	4

（単位：ton）

6.7m ～ 28.0m ブーム

作業半径 (m)	(2.09m) アウトリガ最縮小 (2.09m) 張出 (側方)				
	6.7m ブーム	10.96m ブーム	15.22m ブーム	21.61m ブーム	28.0m ブーム
2.8	9.00	9.00	9.00	8.00	
3.0	8.50	8.50	8.00	7.70	
3.5	6.40	6.35	6.30	6.30	
4.0	5.00	4.95	4.85	5.20	4.30
4.5	3.95	3.90	3.85	4.35	3.70
5.0		3.15	3.10	3.65	3.20
5.5		2.55	2.50	3.10	2.80
6.0		2.05	2.00	2.60	2.40
6.5		1.70	1.65	2.15	2.10
7.0		1.35	1.30	1.70	1.70
危険角度	—	35°	55°	67°	73°
標準フック	25tフック				
フック質量	220kg				
巻掛本数	6	4	4	4	4

（単位：ton）

■アウトリガ不使用時

作業半径 (m)	定置つり 6.7mブーム 前方	定置つり 6.7mブーム 全周	定置つり 10.96mブーム 前方	定置つり 10.96mブーム 全周	定置つり 15.22mブーム 前方	定置つり 15.22mブーム 全周	走行つり (2km/h 未満) 6.7mブーム 前方	走行つり 6.7mブーム 全周	走行つり 10.96mブーム 前方	走行つり 10.96mブーム 全周	走行つり 15.22mブーム 前方	走行つり 15.22mブーム 全周	作業半径 (m)
3.0	8.50	6.00	8.50	5.50	7.50	5.20	6.80	4.80	6.40	4.40	5.90	4.00	3.0
3.5	8.50	4.50	8.50	4.10	7.50	3.80	6.80	3.60	6.40	3.30	5.90	3.00	3.5
4.0	8.50	3.30	8.50	3.20	7.50	3.00	6.80	2.65	6.40	2.55	5.90	2.40	4.0
4.5	7.50	2.55	7.20	2.55	6.50	2.40	6.00	2.05	5.50	2.05	5.00	1.90	4.5
5.0			6.10	2.00	5.40	1.90			4.75	1.50	4.30	1.40	5.0
5.5			5.10	1.55	4.55	1.50			4.10	1.05	3.65	1.00	5.5
6.0			4.25	1.20	3.85	1.15			3.40	0.65	3.10	0.60	6.0
6.5			3.55	0.90	3.30	0.85			2.85		2.65		6.5
7.0			3.00	0.65	2.80				2.40		2.25		7.0
8.0			2.15		2.05				1.65		1.60		8.0
9.0			1.55		1.50				1.00		1.00		9.0
10.0					1.00						0.50		10.0
11.0					0.60								11.0
危険角度	—	—	—	32°	32°	58°	—	—	—	45°	39°	60°	危険角度
標準フック	25tフック						25tフック						標準フック
フック質量	220kg						220kg						フック質量
巻掛本数	4						4						巻掛本数

（単位：ton）

531-74601000
531-74604000

28.0m ブーム＋5.4m SLジブ

(6.0m) アウトリガ最大 (6.0m) 張出 (全周)

ブーム角度 (°)	オフセット7° 作業半径 (m)	荷重 (ton)	オフセット25° 作業半径 (m)	荷重 (ton)	オフセット45° 作業半径 (m)	荷重 (ton)	オフセット60° 作業半径 (m)	荷重 (ton)
83	4.0	3.00	5.6	2.50	6.9	1.60	7.4	0.80
78	7.1	3.00	8.6	2.50	9.7	1.60	10.1	0.80
76	8.3	3.00	9.8	2.50	10.8	1.57	11.1	0.80
74	9.5	3.00	10.9	2.38	11.8	1.53	12.1	0.79
73	10.1	2.97	11.4	2.30	12.4	1.51	12.6	0.79
70	11.8	2.55	13.0	2.06	13.9	1.46	14.1	0.78
65	14.4	2.02	15.6	1.69	16.3	1.39	16.4	0.76
62	15.9	1.80	17.0	1.53	17.7	1.36	17.7	0.76
61	16.4	1.73	17.5	1.48	18.2	1.35	18.1	0.75
55	19.2	1.40	20.2	1.24	20.7	1.15		
54	19.7	1.36	20.7	1.21	21.2	1.12		
52	20.5	1.20	21.5	1.10	21.9	1.06		
46	22.9	0.73	23.8	0.69	24.0	0.67		
42	24.4	0.51	25.1	0.48				
37	26.1	0.27	26.6	0.26				
危険角度	36°		36°		45°		60°	
標準フック	4tフック							
フック質量	60kg							
巻掛本数	1							

(5.2m) アウトリガ中間 (5.2m) 張出 (側方)

ブーム角度 (°)	オフセット7° 作業半径 (m)	荷重 (ton)	オフセット25° 作業半径 (m)	荷重 (ton)	オフセット45° 作業半径 (m)	荷重 (ton)	オフセット60° 作業半径 (m)	荷重 (ton)
83	4.0	3.00	5.6	2.50	6.9	1.60	7.4	0.80
78	7.1	3.00	8.6	2.50	9.7	1.60	10.1	0.80
76	8.3	3.00	9.8	2.50	10.8	1.57	11.1	0.80
74	9.5	3.00	10.9	2.38	11.8	1.53	12.1	0.79
73	10.1	2.97	11.4	2.30	12.4	1.51	12.6	0.79
70	11.8	2.55	13.0	2.06	13.9	1.46	14.1	0.78
65	14.4	2.02	15.6	1.69	16.3	1.39	16.4	0.76
62	15.9	1.80	17.0	1.53	17.7	1.36	17.7	0.76
61	16.4	1.70	17.5	1.48	18.2	1.35	18.1	0.75
59	17.4	1.44	18.4	1.32	19.0	1.28		
53	20.0	0.82	21.0	0.77	21.4	0.75		
46	22.8	0.35	23.6	0.33	23.9	0.33		
45	23.2	0.30	23.9	0.28				
危険角度	44°		44°		45°		60°	
標準フック	4tフック							
フック質量	60kg							
巻掛本数	1							

(4.4m) アウトリガ中間 (4.4m) 張出 (側方)

ブーム角度 (°)	オフセット7° 作業半径 (m)	荷重 (ton)	オフセット25° 作業半径 (m)	荷重 (ton)	オフセット45° 作業半径 (m)	荷重 (ton)	オフセット60° 作業半径 (m)	荷重 (ton)
83	4.0	3.00	5.6	2.50	6.9	1.60	7.4	0.80
78	7.1	3.00	8.6	2.50	9.7	1.60	10.1	0.80
76	8.3	3.00	9.8	2.50	10.8	1.57	11.1	0.80
74	9.5	3.00	10.9	2.38	11.8	1.53	12.1	0.79
73	10.1	2.97	11.4	2.30	12.4	1.51	12.6	0.79
70	11.8	2.55	13.0	2.06	13.9	1.46	14.1	0.78
69	12.3	2.42	13.5	1.98	14.4	1.44	14.5	0.77
66	13.8	1.91	15.0	1.68	15.9	1.40	15.9	0.76
61	16.2	1.12	17.4	1.02	18.1	0.96	18.1	0.75
56	18.4	0.63	19.5	0.55	20.1	0.53		
55	18.9	0.54	19.9	0.48				
危険角度	54°		54°		55°		60°	
標準フック	4tフック							
フック質量	60kg							
巻掛本数	1							

28.0m ブーム＋5.4m SLジブ

(3.4m) アウトリガ中間 (3.4m) 張出 (側方)

ブーム角度 (°)	オフセット7° 作業半径 (m)	荷重 (ton)	オフセット25° 作業半径 (m)	荷重 (ton)	オフセット45° 作業半径 (m)	荷重 (ton)	オフセット60° 作業半径 (m)	荷重 (ton)
83	4.0	3.00	5.6	2.50	6.9	1.60	7.4	0.80
78	7.1	3.00	8.6	2.50	9.7	1.60	10.1	0.80
76	8.3	2.98	9.8	2.50	10.8	1.57	11.1	0.80
72	10.5	2.13	11.9	1.82	12.9	1.49	13.1	0.78
69	12.0	1.53	13.4	1.33	14.3	1.22	14.5	0.77
65	14.1	0.89	15.3	0.77	16.1	0.71		
危険角度	64°		64°		64°		68°	
標準フック	4tフック							
フック質量	60kg							
巻掛本数	1							

531-74602000

28.0m ブーム＋8.2m SLジブ

(6.0m) アウトリガ最大 (6.0m) 張出 (全周)

ブーム角度 (°)	オフセット7° 作業半径 (m)	荷重 (ton)	オフセット25° 作業半径 (m)	荷重 (ton)	オフセット45° 作業半径 (m)	荷重 (ton)	オフセット60° 作業半径 (m)	荷重 (ton)
83	4.6	2.00	6.9	1.30	9.0	0.80	9.9	0.45
81	5.9	2.00	8.2	1.30	10.2	0.80	11.0	0.45
77	8.6	2.00	10.8	1.30	12.5	0.80	13.2	0.41
74	10.6	1.90	12.6	1.21	14.2	0.80	14.8	0.41
71	12.4	1.78	14.3	1.13	15.8	0.80	16.2	0.40
67	14.8	1.66	16.6	1.05	17.9	0.77	18.2	0.40
65	16.0	1.58	17.6	1.02	18.8	0.75	19.1	0.39
62	17.7	1.43	19.3	0.97	20.3	0.74	20.5	0.38
61	18.2	1.38	19.8	0.95	20.8	0.73	20.8	0.38
54	21.7	1.08	23.1	0.88	23.8	0.71		
53	22.2	1.04	23.6	0.87	24.2	0.71		
50	23.5	0.88	24.8	0.80	25.4	0.69		
46	25.2	0.62	26.4	0.59	26.8	0.56		
42	26.7	0.42	27.8	0.40				
38	28.2	0.25	29.1	0.24				
危険角度	37°		37°		45°		60°	
標準フック	4tフック							
フック質量	60kg							
巻掛本数	1							

(5.2m) アウトリガ中間 (5.2m) 張出 (側方)

ブーム角度 (°)	オフセット7° 作業半径 (m)	荷重 (ton)	オフセット25° 作業半径 (m)	荷重 (ton)	オフセット45° 作業半径 (m)	荷重 (ton)	オフセット60° 作業半径 (m)	荷重 (ton)
83	4.6	2.00	6.9	1.30	9.0	0.80	9.9	0.45
81	5.9	2.00	8.2	1.30	10.2	0.80	11.0	0.45
77	8.6	2.00	10.8	1.30	12.5	0.80	13.2	0.41
74	10.6	1.90	12.6	1.21	14.2	0.80	14.8	0.41
71	12.4	1.78	14.3	1.13	15.8	0.80	16.2	0.40
67	14.8	1.66	16.6	1.05	17.9	0.77	18.2	0.40
65	16.0	1.58	17.6	1.02	18.8	0.75	19.1	0.39
62	17.7	1.43	19.3	0.97	20.3	0.74	20.5	0.38
61	18.2	1.38	19.8	0.95	20.8	0.73	20.8	0.38
57	20.1	1.05	21.7	0.90	22.6	0.72		
54	21.6	0.79	23.1	0.71	23.8	0.67		
50	23.3	0.51	24.7	0.46	25.3	0.45		
46	25.0	0.29	26.2	0.26	26.7	0.26		
危険角度	45°		45°		45°		60°	
標準フック	4tフック							
フック質量	60kg							
巻掛本数	1							

28.0m ブーム＋8.2m SLジブ

(4.4m) アウトリガ中間 (4.4m) 張出 (側方)

ブーム角度 (°)	オフセット7° 作業半径 (m)	荷重 (ton)	オフセット25° 作業半径 (m)	荷重 (ton)	オフセット45° 作業半径 (m)	荷重 (ton)	オフセット60° 作業半径 (m)	荷重 (ton)
83	4.6	2.00	6.9	1.30	9.0	0.80	9.9	0.45
81	5.9	2.00	8.2	1.30	10.2	0.80	11.0	0.45
77	8.6	2.00	10.8	1.30	12.5	0.80	13.2	0.41
74	10.6	1.90	12.6	1.21	14.2	0.80	14.8	0.41
71	12.4	1.78	14.3	1.13	15.8	0.80	16.2	0.40
67	14.8	1.66	16.6	1.05	17.9	0.77	18.2	0.40
65	16.0	1.45	17.6	1.02	18.8	0.75	19.1	0.39
63	16.9	1.21	18.7	0.98	19.8	0.74	20.0	0.39
61	17.9	0.98	19.7	0.85	20.8	0.73	20.8	0.38
57	19.9	0.61	21.5	0.52	22.5	0.49		
危険角度	56°		56°		56°		60°	
標準フック	4tフック							
フック質量	60kg							
巻掛本数	1							

(3.4m) アウトリガ中間 (3.4m) 張出 (側方)

ブーム角度 (°)	オフセット7° 作業半径 (m)	荷重 (ton)	オフセット25° 作業半径 (m)	荷重 (ton)	オフセット45° 作業半径 (m)	荷重 (ton)	オフセット60° 作業半径 (m)	荷重 (ton)
83	4.6	2.00	6.9	1.30	9.0	0.80	9.9	0.45
81	5.9	2.00	8.2	1.30	10.2	0.80	11.0	0.45
77	8.6	2.00	10.8	1.30	12.5	0.80	13.2	0.41
74	10.6	1.90	12.6	1.21	14.2	0.80	14.8	0.41
71	12.3	1.65	14.3	1.13	15.8	0.80	16.2	0.40
70	12.9	1.48	14.9	1.11	16.3	0.79	16.7	0.40
69	13.4	1.33	15.4	1.04	16.8	0.78		
68	14.0	1.16	15.9	0.96				
66	15.1	0.88	17.0	0.73				
危険角度	65°		65°		68°		69°	
標準フック	4tフック							
フック質量	60kg							
巻掛本数	1							

531-74603000

■作業範囲図

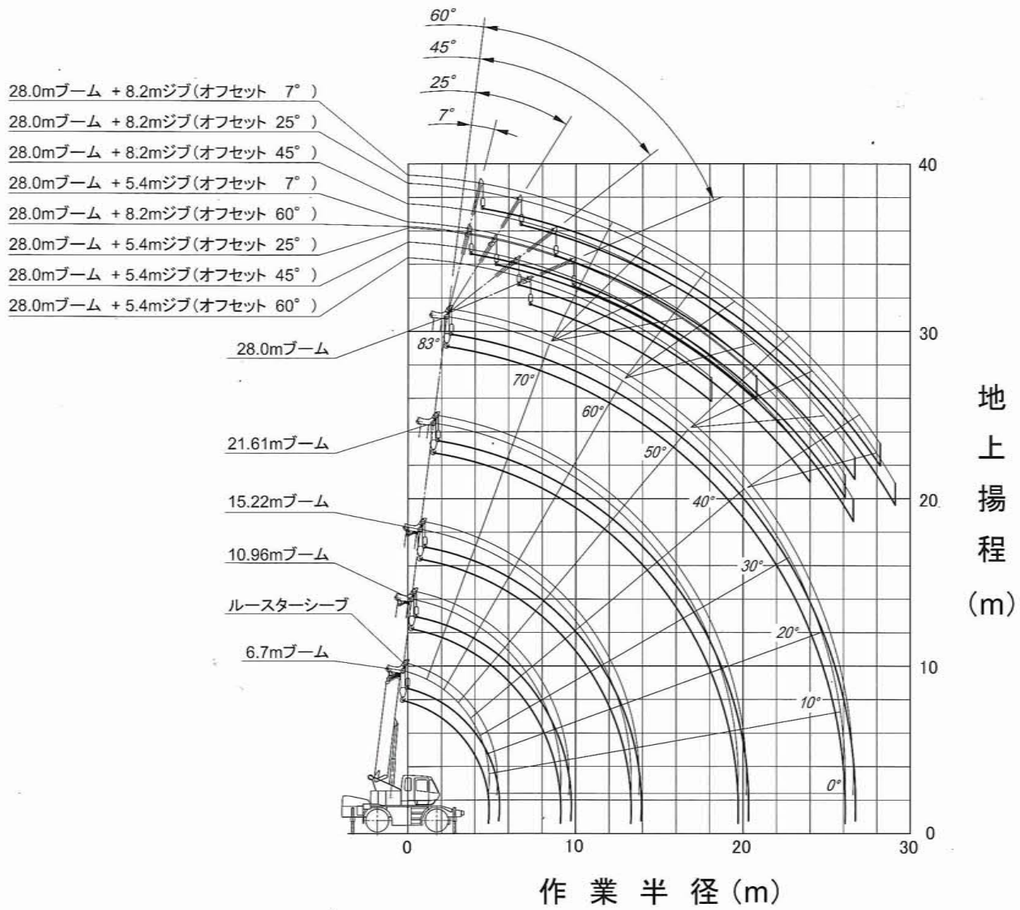

(注 意)
1) 本図はブーム、ジブのたわみを含んでいません。
2) 本図はアウトリガ最大張出(全周)のものです。

■最小直角通路幅

●2輪ステアリングで右折する場合

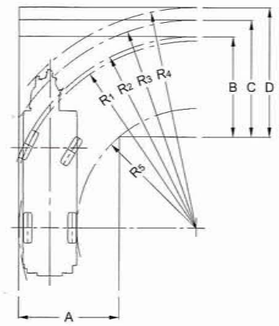

- R_1=8.20m (最小回転半径)
- R_2=8.49m (最外輪端回転半径)
- R_3=9.23m (車体回転半径)
- R_4=9.79m (ブーム先端回転半径)
- R_5=5.30m (車体内側回転半径)
- A=4.45m (入口通路幅)
- B=4.45m (車輪出口通路幅)
- C=5.19m (車体出口通路幅)
- D=5.74m (ブーム先端出口通路幅)

●4輪ステアリングで右折する場合 (構内移動)

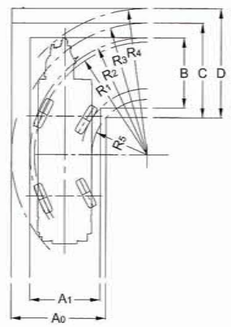

- R_1=5.00m (最小回転半径)
- R_2=5.19m (最外輪端回転半径)
- R_3=5.85m (車体回転半径)
- R_4=6.49m (ブーム先端回転半径)
- R_5=2.45m (車体内側半径)
- A_0=4.20m (車体入口通路幅)
- A_1=3.12m (車輪入口通路幅)
- B =3.12m (車輪出口通路幅)
- C =4.20m (車体出口通路幅)
- D =4.85m (ブーム先端出口通路幅)

(注) 上記の数値は計算値です

■全体図

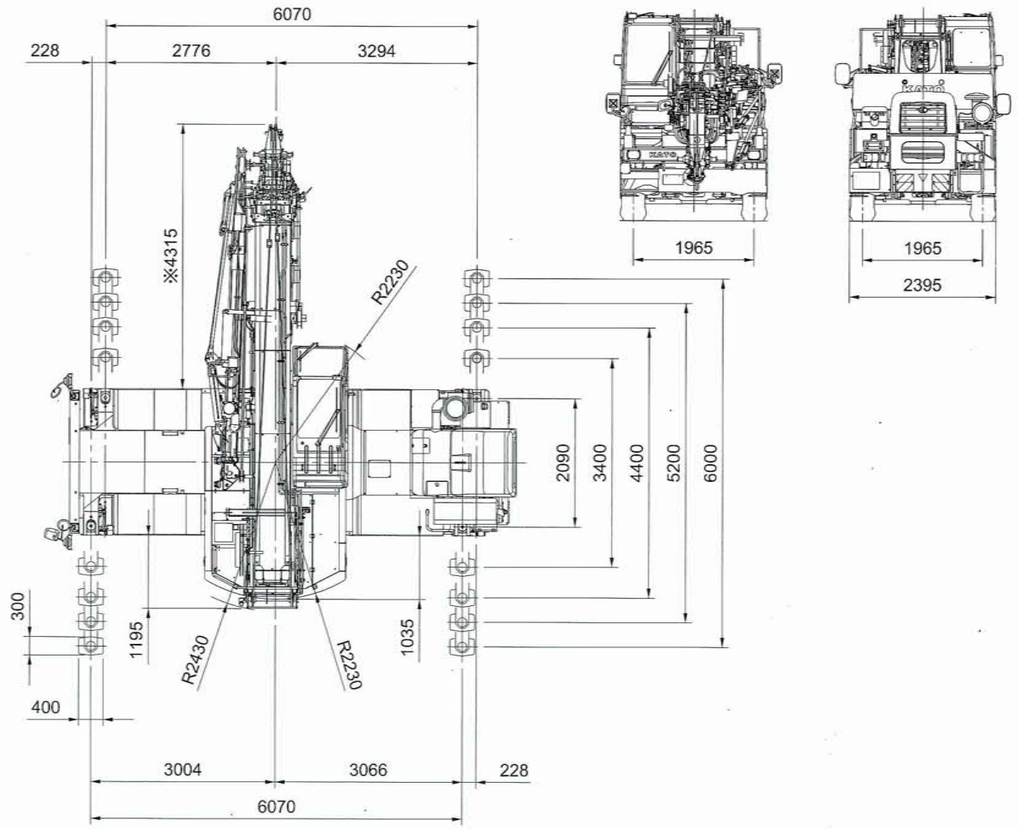

※印 ブーム水平時寸法

縮尺：$\frac{1}{100}$ 単位 (mm)